H-3597

H-3597-INS

Casement window locking handle - Right hand

Ventana con bisagra: Agarradera de llave - Mano derecho

Poignée de verrouillage de fenêtre à battants - Main droite

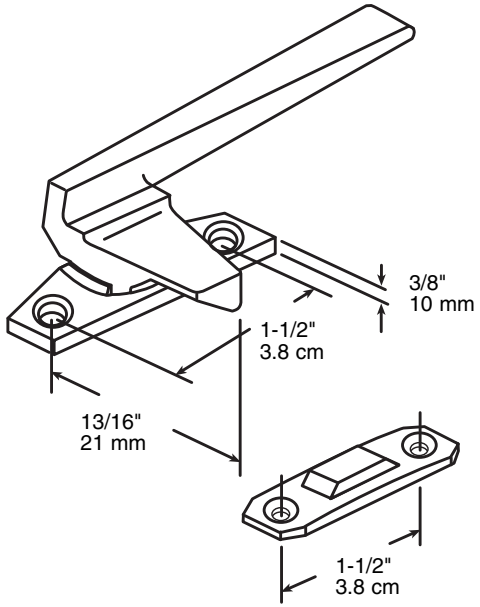

NOTE: Installation drawings are typical for this style of replacement part. They may not show a part identical to the one you are installing.

NOTA: Los dibujos para la instalación son genéricos para repuestos de este tipo; por lo que podrían no mostrar una pieza idéntica a la que usted esté instalando.

REMARQUE : Les dessins d'installation sont typiques pour ce style de pièce de rechange. Ils pourraient ne pas illustrer une pièce identique à celle que vous installez.

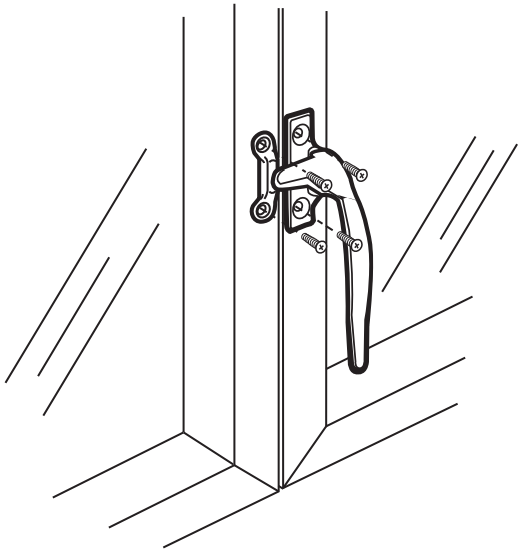

INSTALLATION HINTS: Remove old handle from window frame; install new handle in same location. Lubricate hinge pivot points.

CONSEJOS PARA LA INSTALACION: Quite la agarradera vieja del marco de la puerta. Instale la nueva agarradera en el mismo lugar. Lubrique los puntos de eje en las bisagras.

CONSEILS D'INSTALLATION: Enlevez l'ancienne poignée de l'encadrement de fenêtre et installez-en une nouvelle au même endroit. Lubrifiez les points de pivotement des charnières.

PRIME-LINE®

26950 San Bernardino Ave., Redlands, CA 92374

© 2010 Prime-Line Products